Pol. Ind. Domenys II
Cruce Avda. Tarragona 148 - C. Xarel·lo
08720 Vilafranca del Penedés. Barcelona
Tel: 938902418 - Fax: 938172844
e-mail: Info@invia1912.com

Ficha técnica

PRENSA
NEUMÁTICA PST 16

Descripción

Están diseñadas para grandes volúmenes y fabricantes de vino de volumen medio.

Diseño avanzado y sencillo, pero robusto que garantiza una larga vida útil y un fácil mantenimiento.

Esta serie de prensas neumáticas permiten el prensado de uva en diferentes intervalos de tiempo, sobrepresiones, con la presencia o ausencia de oxígeno, maceración de la masa de uva.

Una amplia gama de accesorios adicionales permiten dotar de una gran versatilidad i adaptación a los distintos métodos de producción.

VERSIÓN STANDARD

- Automática AE: 5 programas preestablecidos fijos, modo de funcionamiento manual y automático.
- Bomba aspiradora.
- Compresor de pistón integrado.
- Escotilla corrediza.
- Cable de seguridad.
- Canal de drenaje electropulido.
- Axial llenar conector DN100, sin válvula.
- Pulse y recogida jugo sartén con ruedas.
- DIN11851 DN50 abertura de limpieza con enchufe.
- Principal 400V 50Hz tensión de alimentación, trifásico.
- Declaración de conformidad CE / documentación PED (97/23 / CE).

Pol. Ind. Domenys II
Cruce Avda. Tarragona 148 - C. Xarel·lo
08720 Vilafranca del Penedés. Barcelona
Tel: 938902418 - Fax: 938172844
e-mail: Info@invia1912.com

Ficha técnica

PRENSA
NEUMÁTICA PST 16

Volumen tambor		l	1.600
M (peso)		kg	610
V (cuba)		L	250
P (poténcia)		kw	4.6/2.3
capacidad	Uva entera	kg	800 - 1.200
	Uva estrujada	kg	2.400 - 4.000
	Uva fermentada	kg	3.500 - 5.500

1

1

2

ACCESORIOS

1 - AV automáticos o AV en un cable: 10 program-preestablecidos, ajustable (6 estándar, 3 secuencial, 1 programa especial).

- Compresor de paletas rotativas integrado.

2 - Axial válvula de llenado DN65, 80 o 100, DIN11851 hilo, Garolla o TC.

3 - Señalización sobrellenado.

4 - Colador en la salida de la bandeja de recogida.

- Interruptor de nivel (sólo con la automática AV).

- Tolva de vertido.

- Red 230V tensión de alimentación, de una sola fase (sólo con el compresor).

- Tensión de alimentación principal que no sea 230 / 400V 50Hz

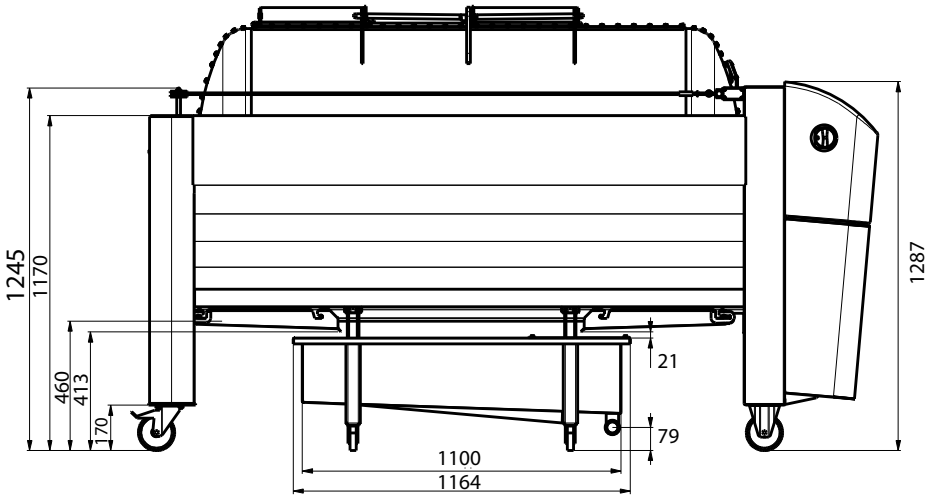

3
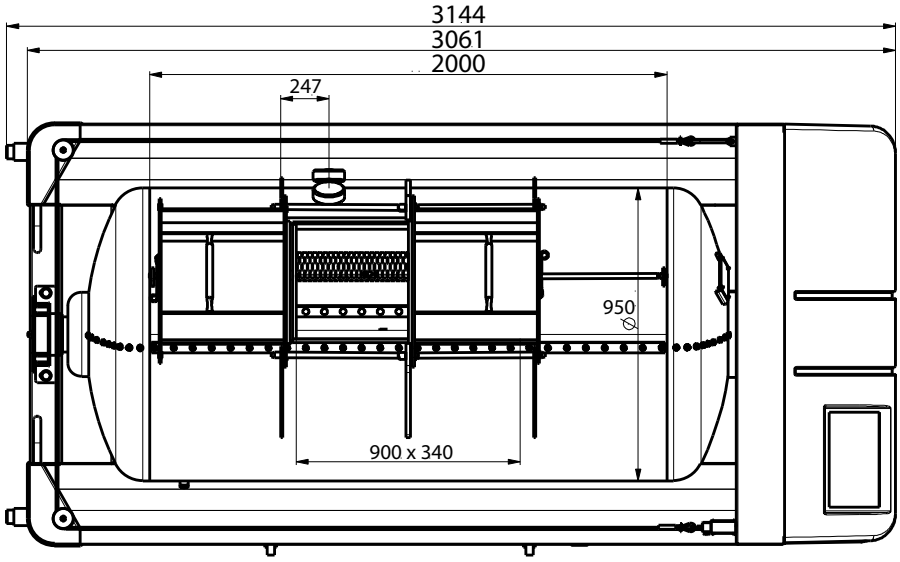
4